バケツ型バッグ

布から始まる楽しい暮らし コッカファブリック・ドットコム　produced by KOKKA
kokka-fabric.com
kokka-fabric.com で公開している作品は、個人で楽しむためのものです。
まったく同じデザイン（生地のみの変更も含む）で制作した作品を販売することはご遠慮ください。

design & making：コッカファブリック

サイズ：約縦 28cm× 横 36cm× マチ 18cm

材料と用具

□Ⓐ生地：110cm 幅 ×40 ㎝
□Ⓑ生地：110cm 幅 ×50 ㎝
□接着芯：100cm 幅 ×50 ㎝
□ファスナー：30 ㎝ × 1 本
□4.5 ㎝幅平テープ ×60cm

使用した布：P48800-800D

製図

単位は cm。縫い代はすべて 1 ㎝です。縫い代をつけてから裁断してください。

ファスナーマチ
Ⓐ生地 ×2 枚
接着芯 ×2 枚

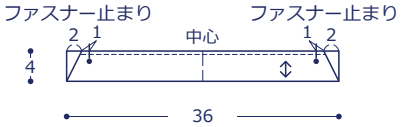

袋口切替布
Ⓑ生地 ×2 枚
接着芯 ×2 枚

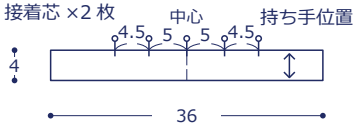

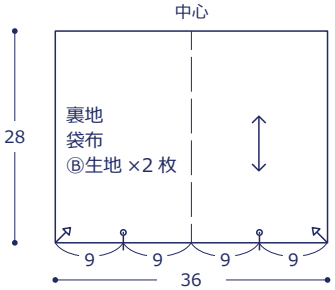

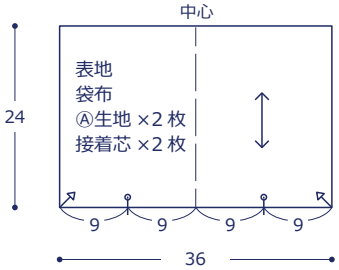

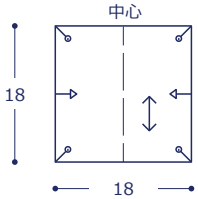

底布
表地Ⓑ生地 × 1 枚
裏地Ⓑ生地 × 1 枚
接着芯 × 1 枚

作り方

①ファスナーマチ・袋口切替布・表地袋布の裏に
それぞれ接着芯を貼っておく。
②袋口切替布と表地袋布を縫い合わせ、
持ち手を作り、仮止めする。

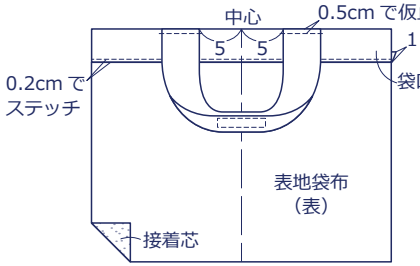

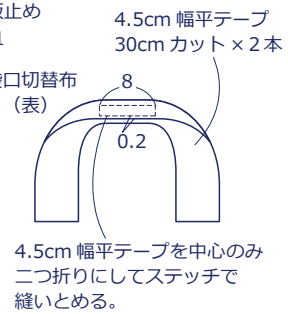

③表地袋布と裏地袋布の脇を
それぞれ縫い合わす。

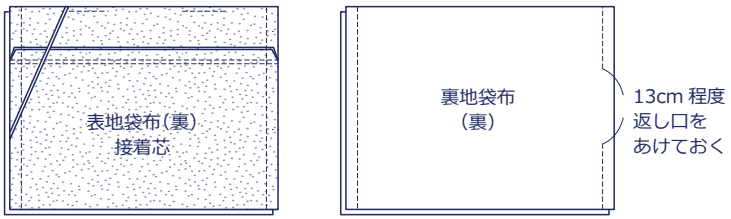

④袋布に底布を縫い合わす。（裏地も同様）

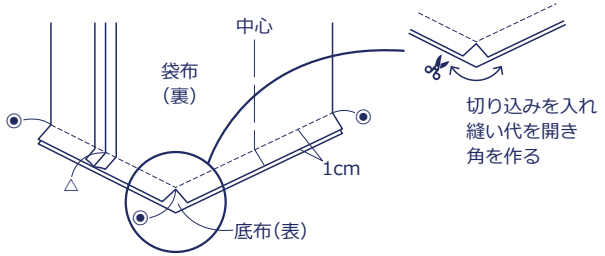

⑤ファスナーマチのまわりにロックミシンをかけ、
ファスナーをつける。

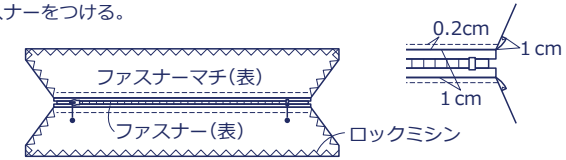

⑥ファスナーマチの脇を縫っておく。

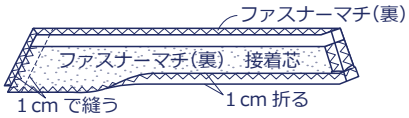

⑦表地袋口と裏地袋口を中表にして重ね、縫い合わす。

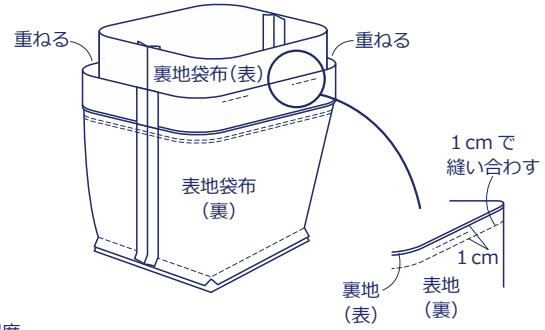
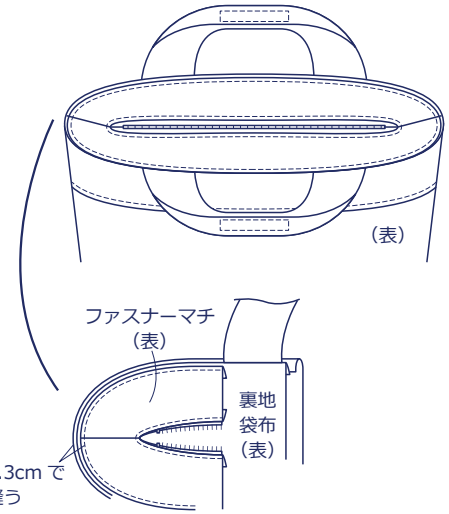
⑧裏地返し口から表に返して袋口をアイロンで
整え、ファスナーマチを袋口に合わせて縫う。
※裏地の返し口を縫っておく