エコバッグ

design & making：猪俣友紀(neige+)

サイズ：縦 38cm　横 30cm　まち 13cm

材料

□生地：(側面) 2 種各 40cm×60cm
(まち) 2 種各 30cm×60cm
(ポケット)20cm×60cm
(バイアス布)50cm×50cm

使用した布：Lighthearted HFG-105

製図と裁ち方図

単位は cm。(　)内の縫い代をつける

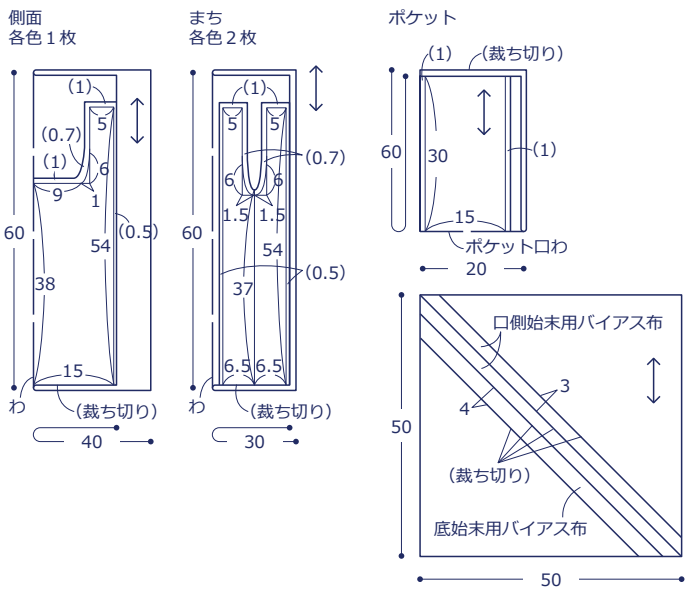

作り方

1. まちを作る

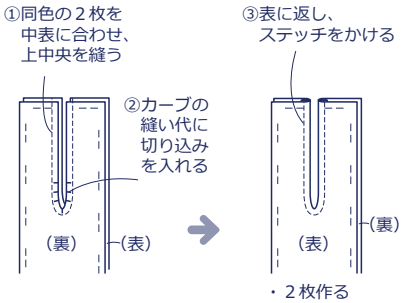

2. 側面とまちを縫い合わせる

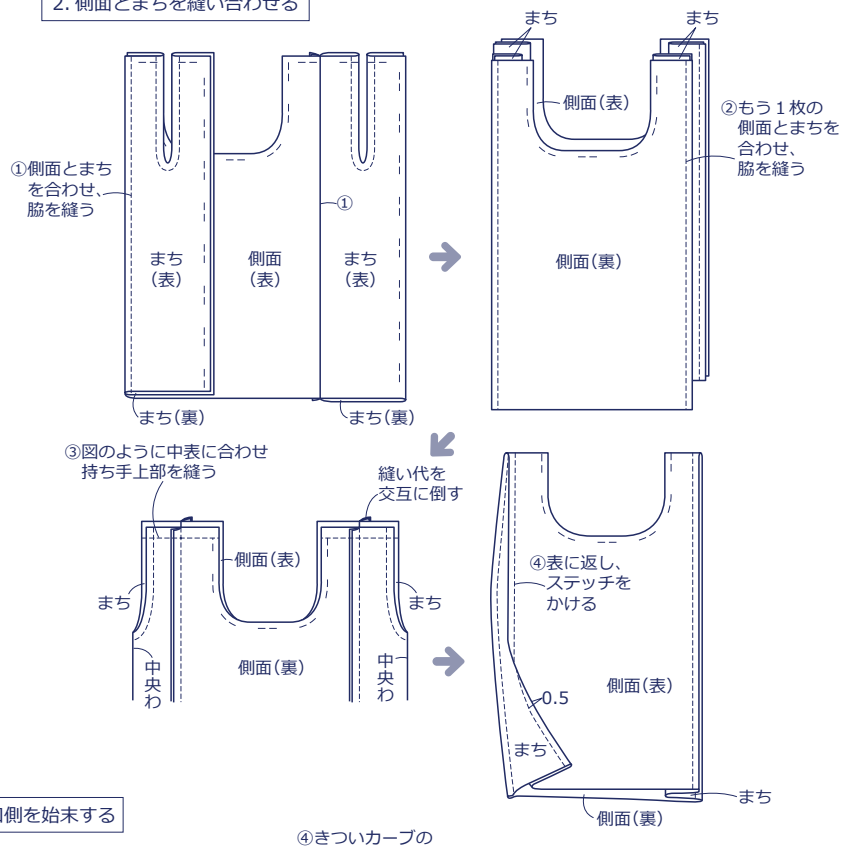

3. 底を始末する

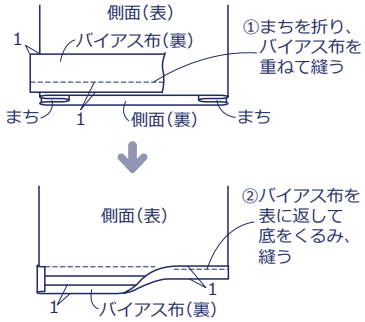

4. ポケットを作る

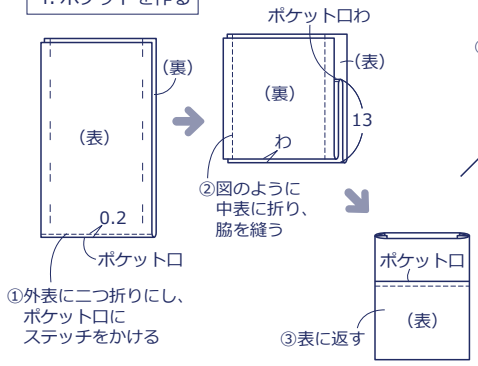
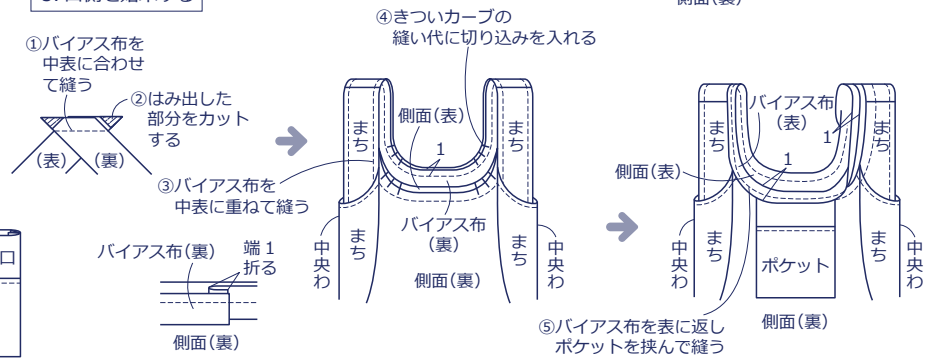
5. 口側を始末する