リングハンドルバッグ

design & making：橿 礼子

サイズ　縦 30 ㎝
横(口側)43 ㎝　(底)17 ㎝
まち幅 10 ㎝

布から始まる楽しい暮らし コッカファブリック・ドットコム　produced by KOKKA
kokka-fabric.com
kokka-fabric.com で公開している作品は、個人で楽しむためのものです。
まったく同じデザイン（生地のみの変更も含む）で制作した作品を販売することはご遠慮ください。

材料

□生地（表布）：50㎝×90㎝
（裏布）：50㎝×90㎝
□持ち手：16㎝径を１組

使用した布：HA-3030-10E

製図と裁ち方図

数字の単位は㎝　すべて裁ち切り　裏布は表布と同寸に裁つ

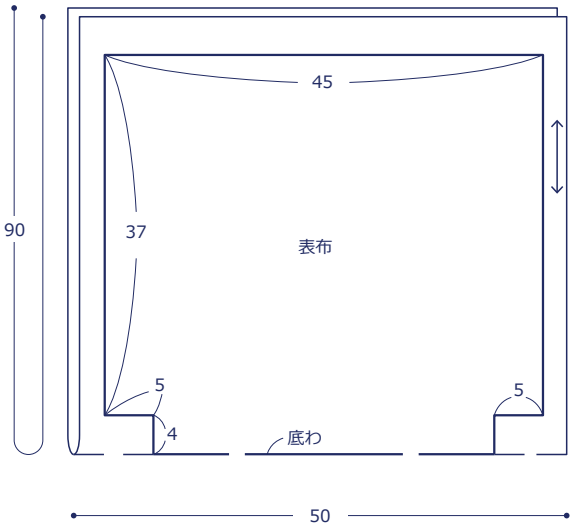

作り方

1. 表布と裏布を作る

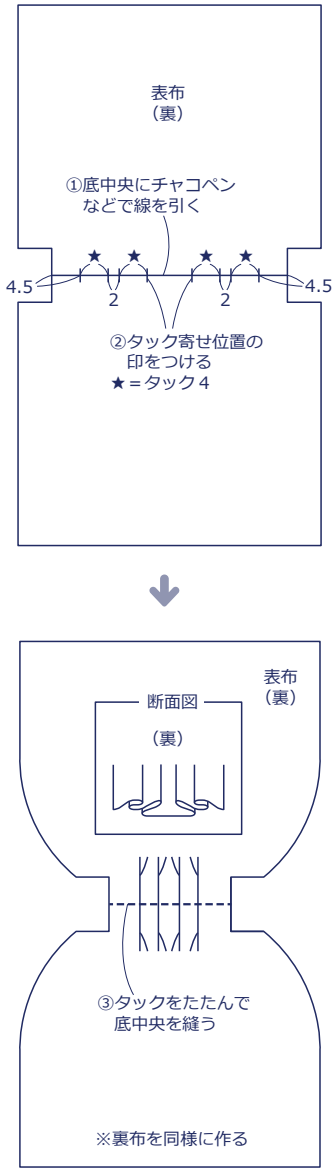
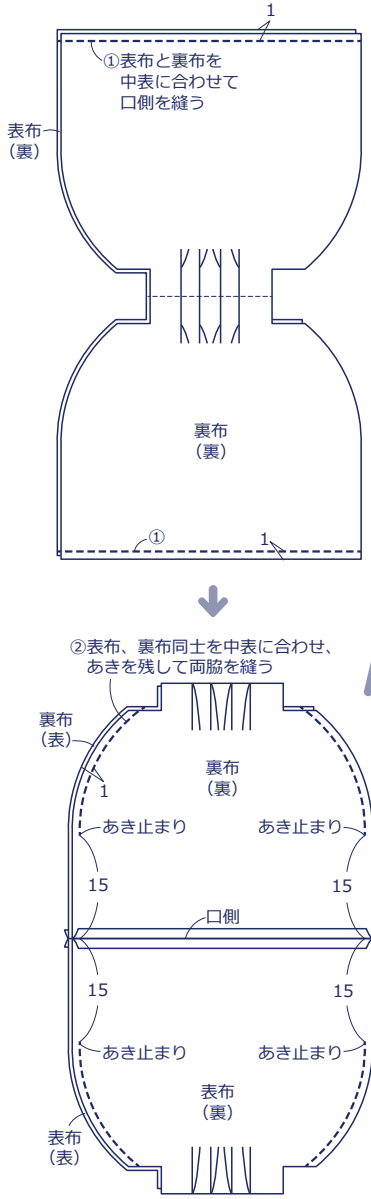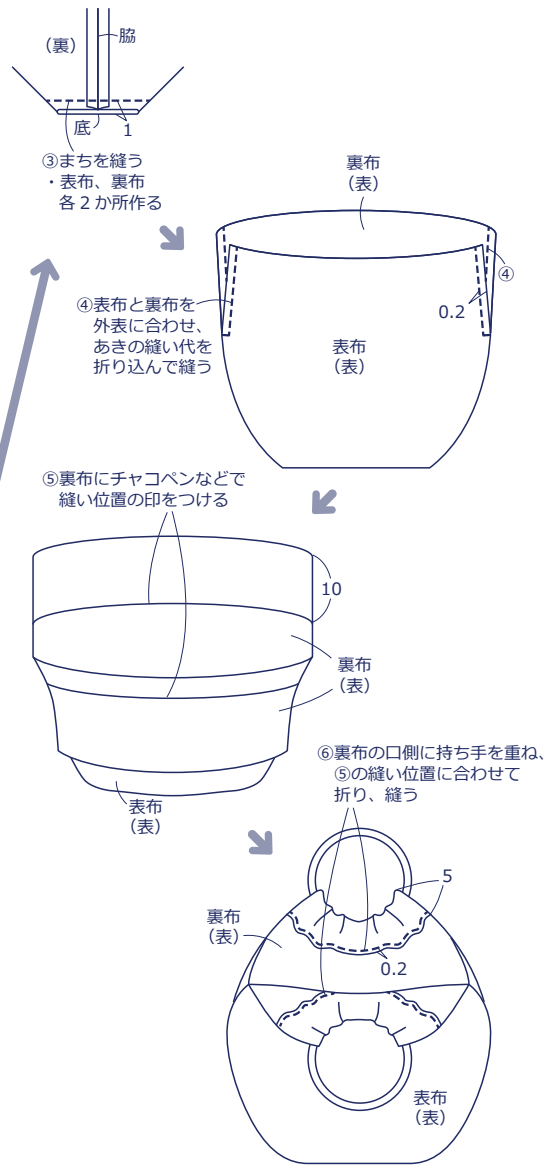
2. 仕上げる