大人ロングシャツ

design & making: コッカファブリック

サイズ：M
着丈：約 118.5cm

布から始まる楽しい暮らし コッカファブリック・ドットコム　produced by KOKKA
kokka-fabric.com
kokka-fabric.com で公開している作品は、個人で楽しむためのものです。
まったく同じデザイン（生地のみの変更も含む）で制作した作品を販売することはご遠慮ください。

材料

□表布 ：約110cm幅×300cm
□接着芯（薄手）： 約90cm幅×30cm

使用した布：YPA-71050-2A

製図

単位：cm。【　】：縫い代寸法
指示以外の縫い代は全て 1cm 付けて裁断してください。

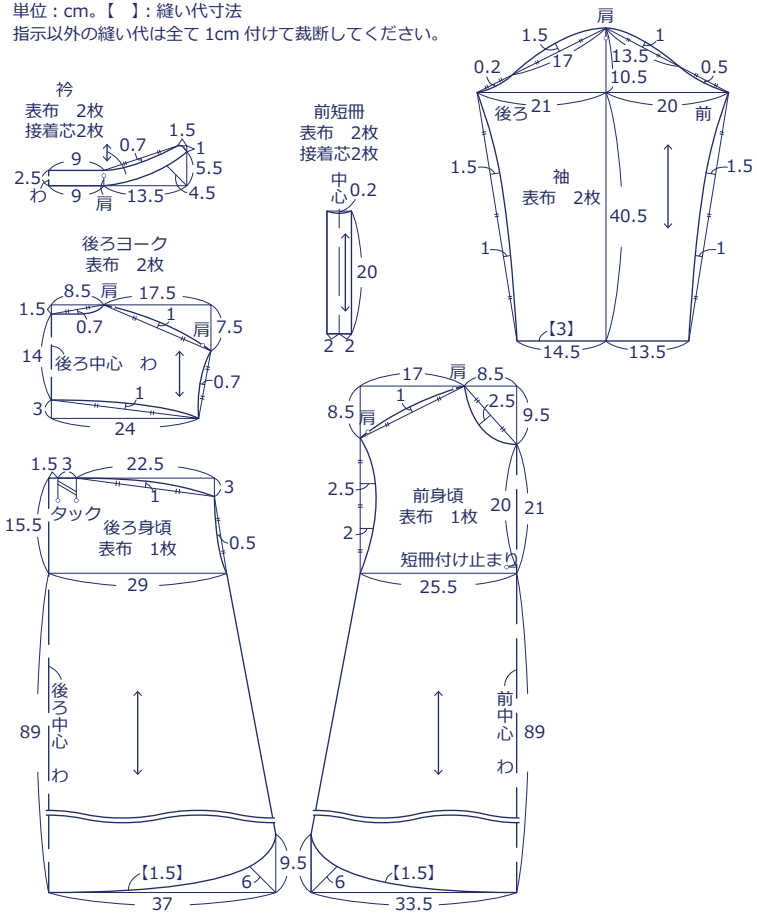

作り方

1.前あきを作る

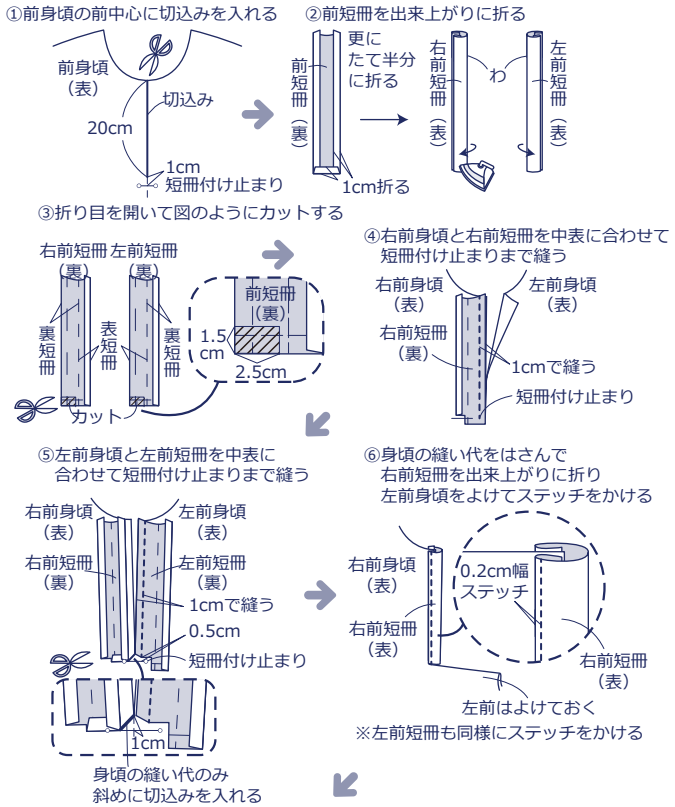

2.裾の始末をする

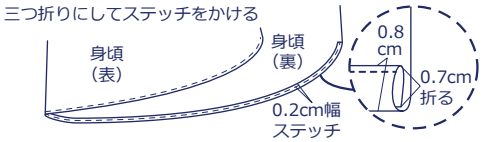

3.ヨークを付ける

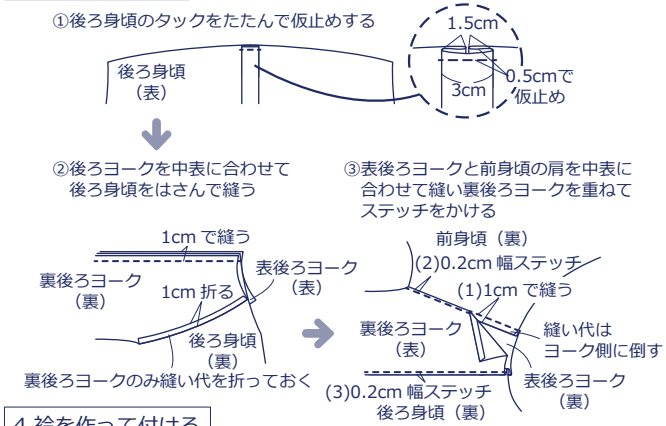

4.衿を作って付ける

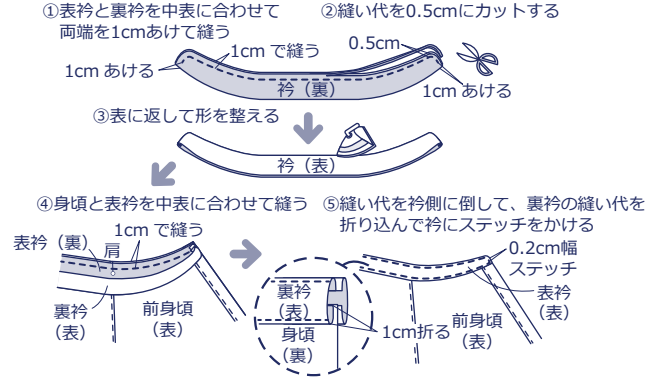
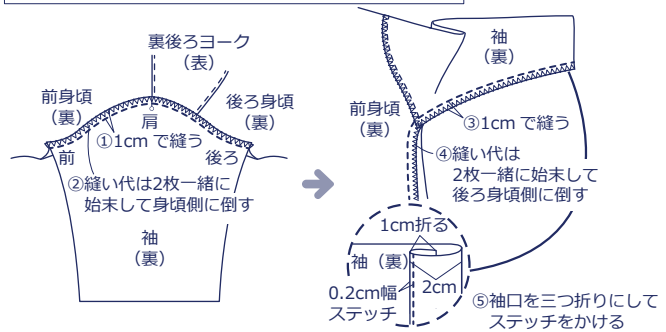
5.袖を付け、袖下から脇までを縫い、袖口を三つ折りにしてステッチをかけて完成